Area Polifunzionale

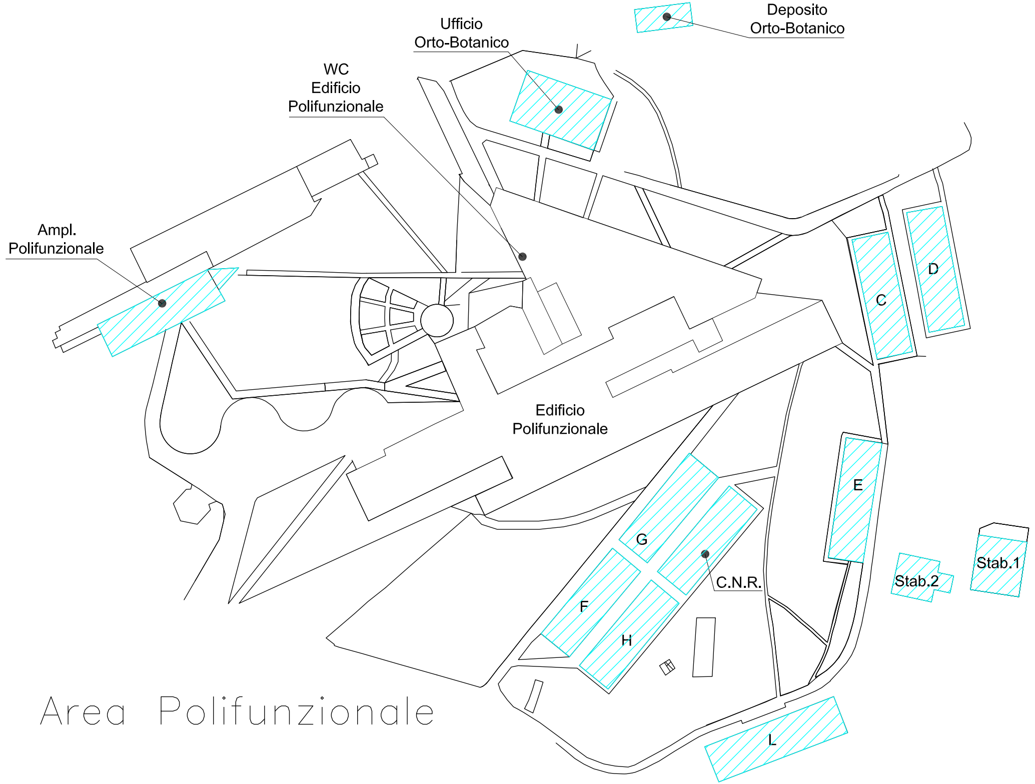
Deposito Orto-Botanico
Ufficio Orto-Botanico
WC Edificio Polifunzionale
Ampl. Polifunzionale
Edificio Polifunzionale
C
D
E
G
C.N.R.
F
H
L
Stab.1
Stab.2

Servizi igienici fruibili

▨ Servizi igienici

▨ Servizi igienici

Asse Ponte

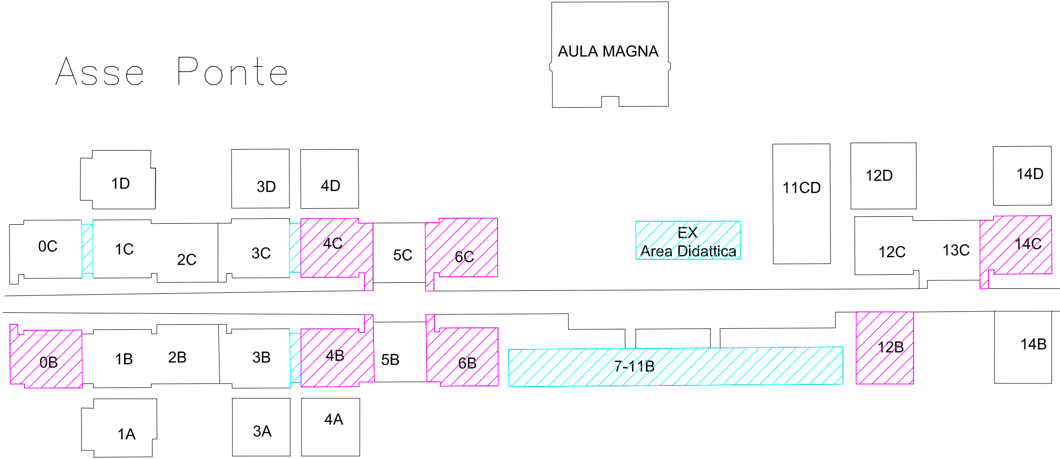
AULA MAGNA
1D
3D
4D
11CD
12D
14D
0C
1C
2C
3C
4C
5C
6C
EX
Area Didattica
12C
13C
14C
0B
1B
2B
3B
4B
5B
6B
7-11B
12B
14B
1A
3A
4A

con aerazione forzata

con aerazione naturale

Biblioteche Unical

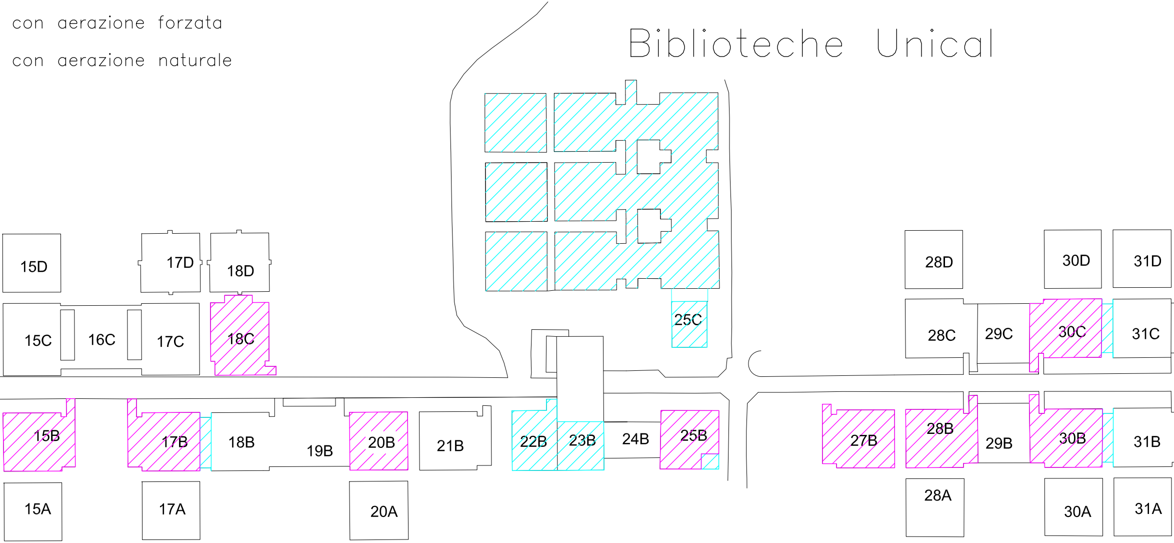
15D
17D
18D
28D
30D
31D
25C
15C
16C
17C
18C
28C
29C
30C
31C
15B
17B
18B
19B
20B
21B
22B
23B
24B
25B
27B
28B
29B
30B
31B
15A
17A
20A
28A
30A
31A

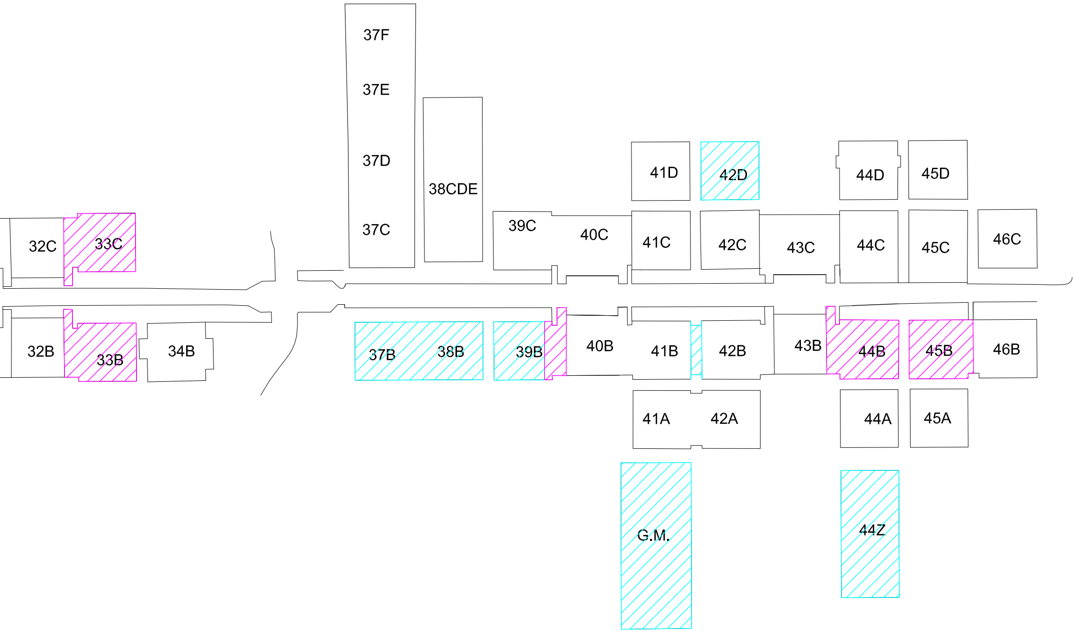
37F
37E
37D
38CDE
37C
41D
42D
44D
45D
39C
40C
41C
42C
43C
44C
45C
46C
32C
33C
32B
33B
34B
37B
38B
39B
40B
41B
42B
43B
44B
45B
46B
41A
42A
44A
45A
G.M.
44Z

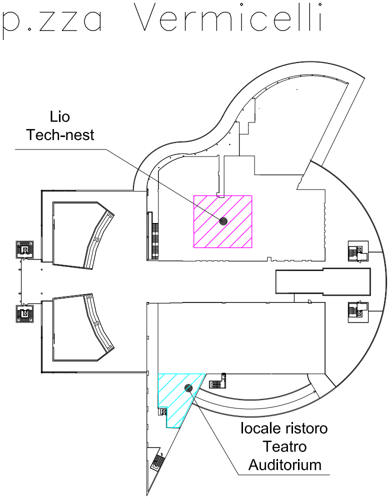
p.zza Vermicelli
Lio
Tech-nest
locale ristoro
Teatro
Auditorium